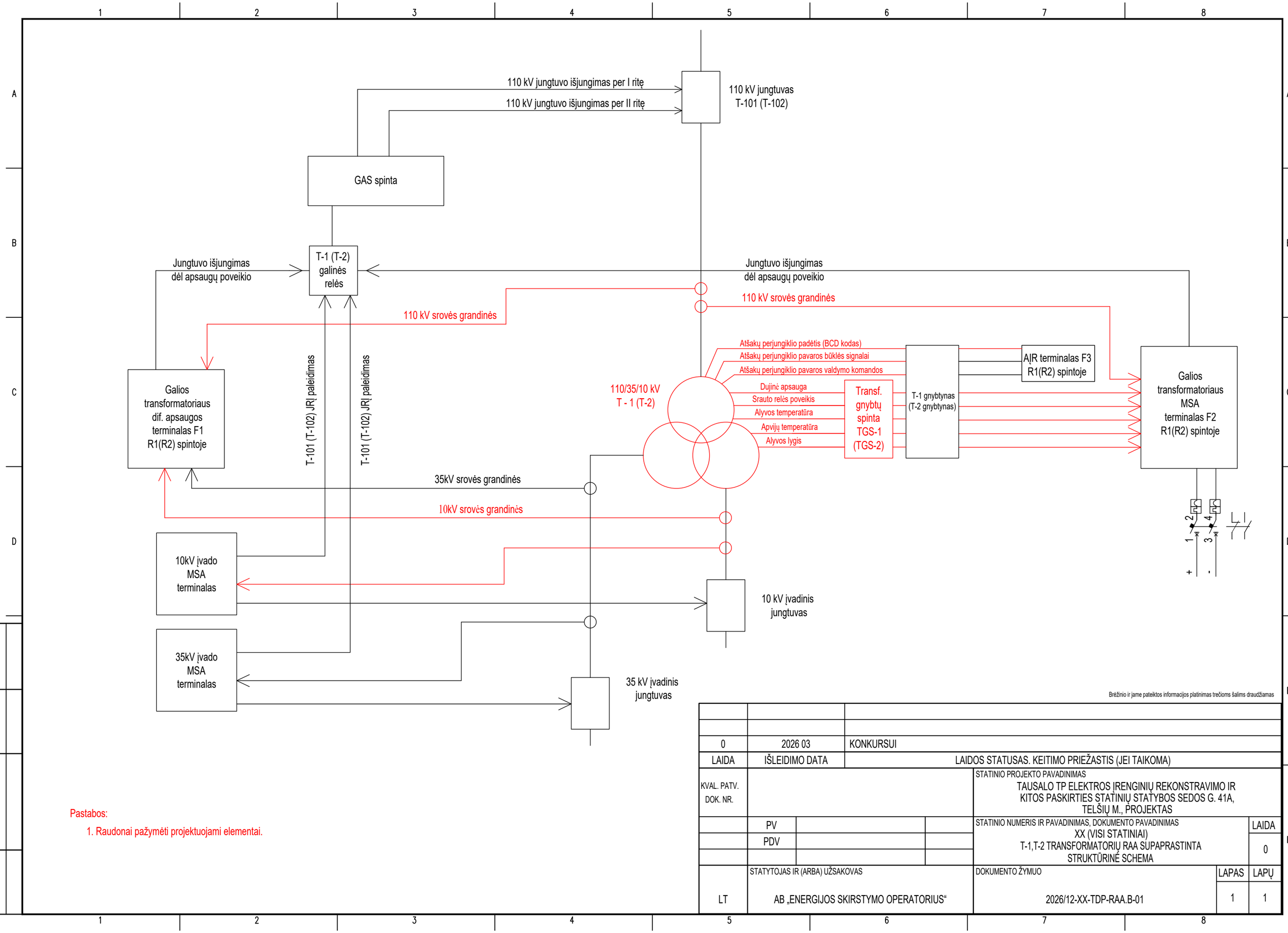

Pastabos:

1. Raudonai pažymėti projektuojami elementai.

Brėžinio ir jame pateiktos informacijos platinimas trečioms šalims draudžiamas

0	2026 03	KONKURSUI
LAIDA	IŠLEIDIMO DATA	LAIDOS STATUSAS. KEITIMO PRIEŽASTIS (JEI TAIKOMA)

KVAL. PATV. DOK. NR.				STATINIO PROJEKTO PAVADINIMAS: TAUSALO TP ELEKTROS ĮRENGINIŲ REKONSTRAVIMO IR KITOS PASKIRTIES STATINIŲ STATYBOS SEDOS G. 41A, TELŠIŲ M., PROJEKTAS	
	PV			STATINIO NUMERIS IR PAVADINIMAS, DOKUMENTO PAVADINIMAS: XX (VISI STATINIAI) T-1,T-2 TRANSFORMATORIŲ RAA SUPAPRASTINTA STRUKTŪRINĖ SCHEMA	LAIDA: 0
	PDV				
LT	STATYTOJAS IR (ARBA) UŽSAKOVAS: AB „ENERGIJOS SKIRSTYMO OPERATORIUS“			DOKUMENTO ŽYMUO: 2026/12-XX-TDP-RAA.B-01	LAPAS: 1 / LAPŲ: 1

DATA | PARAŠAS | VARDAS, PAVARDĖ | PROJ. DALIS

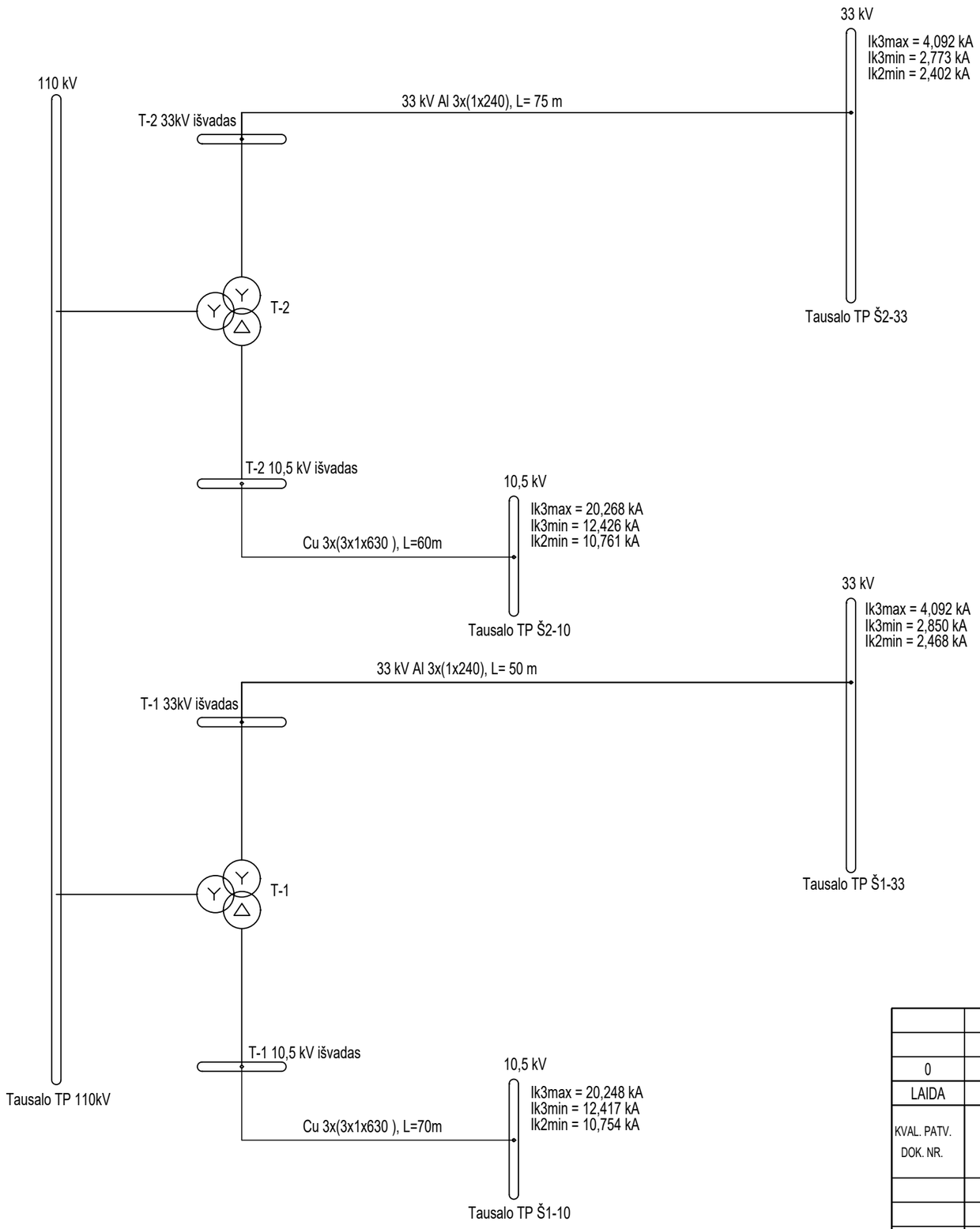

DATA | PARAŠAS | VARDAS, PAVARDĖ | PROJ. DALIS

Brėžinio ir jame pateiktos informacijos platinimas trečioms šalims draudžiamas

0	2026 03	KONKURSUI
LAIDA	IŠLEIDIMO DATA	LAIDOS STATUSAS. KEITIMO PRIEŽASTIS (JEI TAIKOMA)

KVAL. PATV. DOK. NR.

STATINIO PROJEKTO PAVADINIMAS
TAUSALO TP ELEKTROS ĮRENGINIŲ REKONSTRAVIMO IR KITOS PASKIRTIES STATINIŲ STATYBOS SEDOS G. 41A, TELŠIŲ M., PROJEKTAS

	PV		
	PDV		

STATINIO NUMERIS IR PAVADINIMAS, DOKUMENTO PAVADINIMAS
XX (VISI STATINIAI)
TRUMPŲJŲ JUNGIMŲ SKAIČIAVIMAS

LAIDA: 0

	STATYTOJAS IR (ARBA) UŽSAKOVAS	DOKUMENTO ŽYMUO	LAPAS	LAPŲ
LT	AB „ENERGIJOS SKIRSTYMO OPERATORIUS“	2026/12-XX-TDP-RAA.B-02	1	1